PARTICOLARE PUNTO LUCE

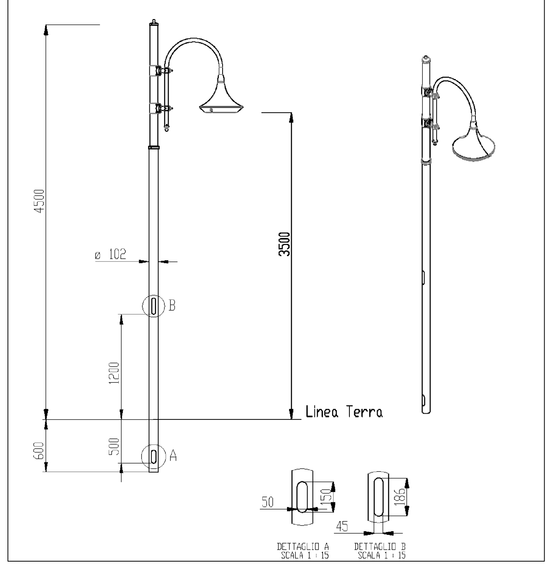

PARTICOLARE MORSETTIERA INSTALLATA ALL'INTERNO DEL PALO

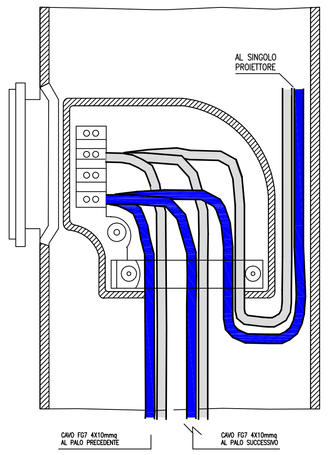

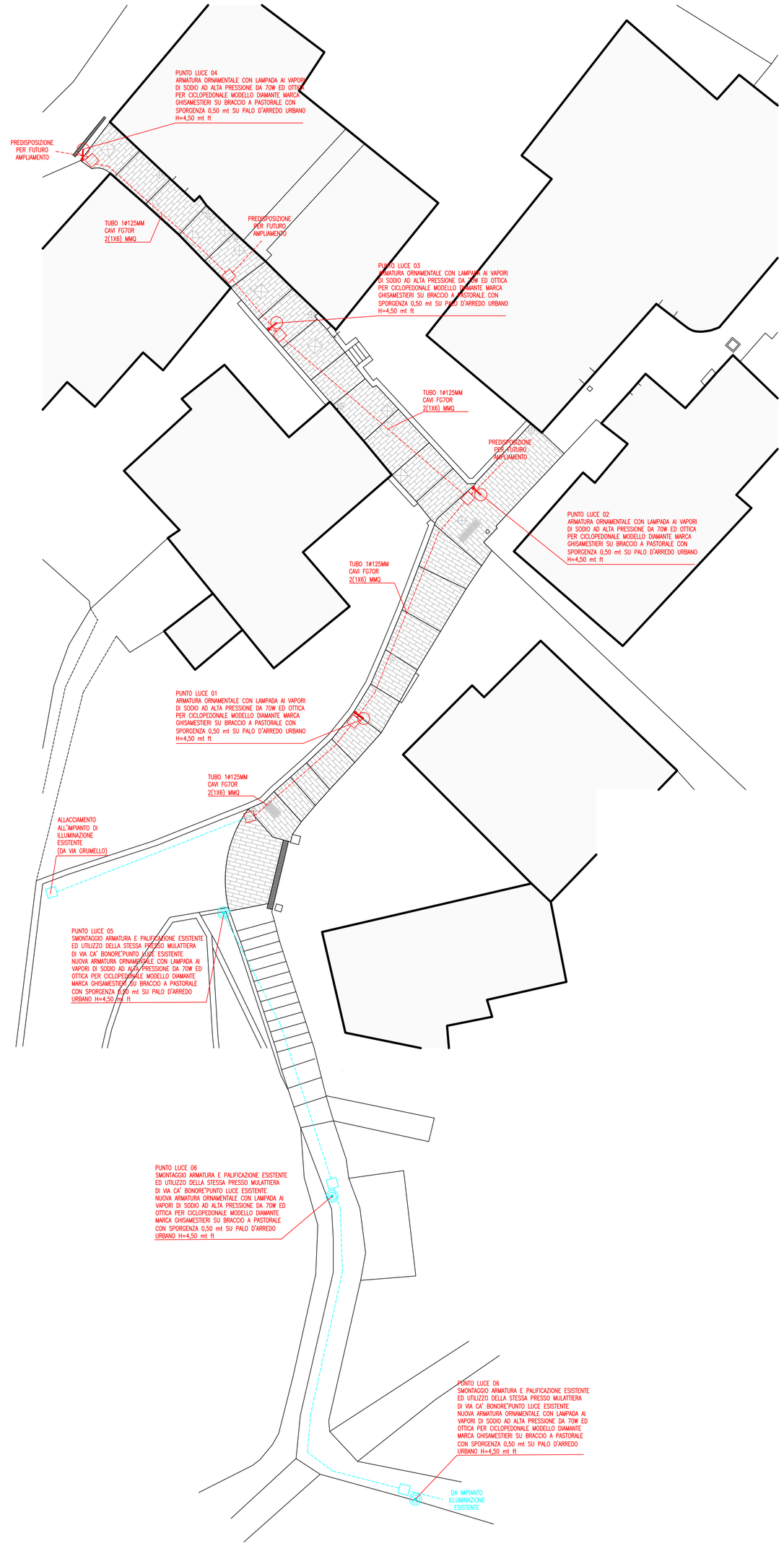

LEGENDA SIMBOLI

- ARMATURA ORNAMENTALE CON LAMPADA AI VAPORI DI SODIO AD ALTA PRESSIONE DA 70W ED OTTICA PER CICLOPEDONALE MODELLO DIAMANTE MARCA AEC GHISAMESTIERI SU BRACCIO A PASTORALE CON SPORGENZA 0,50 mt SU PALO D'ARREDO URBANO H=4,50 mt ft
- PUNTO LUCE ESISTENTE
- POZZETTO DI DERIVAZIONE
- CAVIDOTTO INTERRATO

LEGENDA

- IMPIANTO ILLUMINAZIONE DI NUOVA REALIZZAZIONE
- IMPIANTO ESISTENTE

AMM.NE COM.LE DI UBIALE CLANEZZO

PROVINCIA DI BERGAMO

Timbro

VARIANTI

Ind	Data	En	Modifiche

Progetto :

P.I. PAPETTI STEFANO
INSTALLAZIONE IMPIANTI ELETTRICI CIVILI ED INDUSTRIALI
P.I. 02392560163
CF: PPTSFN68E27D451
TEL. 035/313130
CEL. 347/9501330
VIA SARCIONI, 2 - BAGNOLO (BG)
UFFICIO VIA CAVALLOTI, 7 - LEVATE (BG)

Committente: AMM.NE COM.LE DI UBIALE CLANEZZO VIA PAPA GIOVANNI XXIII UBLIALE CLANEZZO (BG)

RIQUALIFICAZIONE DI PERCORSI STORICI PEDONALI E DELLA VIABILITA' COMUNALE

Titolo: PLANIMETRIA IMPIANTO DI ILLUMINAZIONE PEDONALE DI VIA GRUMELLO

Progetto nr: 140631P Data: GIUGNO 2014 Scala: 1:100

E.1

E